Rexroth 滾珠導軌導向系統
鋼制標準滑塊

滑塊 1621–
窄高

款式：

– 不帶滾珠鏈的滑塊：
  部件號見表。
– 帶滾珠鏈的滑塊：
  部件號 1621–...–22

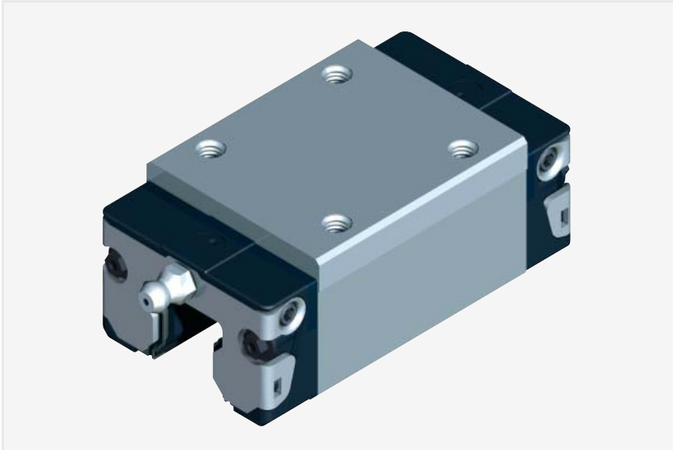

動態數值

速度 $V_{max} = 5$ m/s

加速度 $a_{max} = 500$ m/s²

詳細技術數據見“一般技術數據和計算”章節。

部件號

規格	精度等級	滑塊部件號 預緊等級			
		至大約10µm 間隙	預緊 0. 02 C	預緊 0. 08 C	預緊 0. 13 C
15	P		1621-112-20	1621-122-20	1621-132-20
	H	1621-193-20	1621-113-20	1621-123-20	
	N	1621-194-20	1621-114-20	1621-124-20	
25	P		1621-212-20	1621-222-20	1621-232-20
	H	1621-293-20	1621-213-20	1621-223-20	
	N	1621-294-20	1621-214-20	1621-224-20	
30	P		1621-712-20	1621-722-20	1621-732-20
	H	1621-793-20	1621-713-20	1621-723-20	
	N	1621-794-20	1621-714-20	1621-724-20	
35	P		1621-312-20	1621-322-20	1621-332-20
	H	1621-393-20	1621-313-20	1621-323-20	
	N	1621-394-20	1621-314-20	1621-324-20	
45	P		1621-422-20	1621-432-20	1621-432-20
	H	1621-493-20	1621-413-20	1621-423-20	
		1621-494-20			

特殊款式

精度等級H，間隙預緊，及從規格30 起的0.02 C 預緊的滑塊也可供貨下列款式：

鍍硬鉻滑塊體

— 防腐 CR, 不帶滾珠鏈:
  部件號 1621–..3–70
— 防腐 CR, 帶滾珠鏈:
  部件號 1621–..3–72

對額定動載荷和額定動轉矩的說明（見表）

額定動載荷和額定動轉矩是以100 000 米行程爲基準確定的。

實際中經常是以 50 000米行程爲基準。

在此情況下：

表格中的C，M_t和M_L值乘以系數1.26。

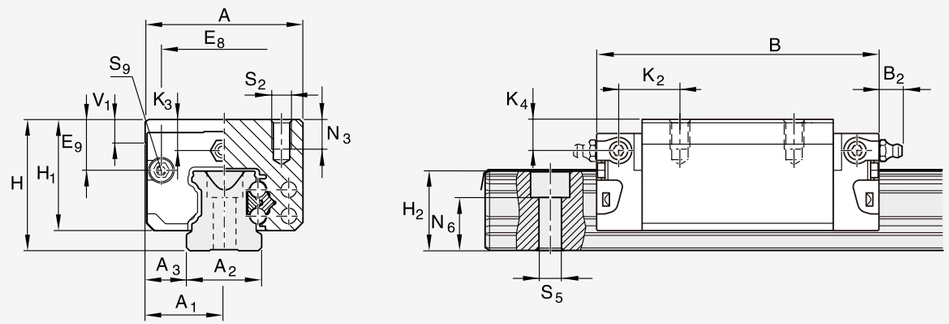

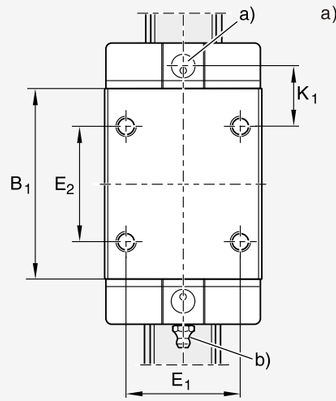

a) 用于O型圈
規格 15: ⌀4・1.0(mm)
規格 25 bis 45: ⌀5・1.0 (mm)
在需要時，開潤滑孔。
見配件:
潤滑頭安裝。

b)潤滑嘴規格15:
喇叭形潤滑嘴
A型— M3×5，DIN 3405
B_2=1.6m m

在使用其它潤滑嘴時:
注意 5mm 擰入深度!

規格 25 至45:M6×8
DIN 71412
B_2= 9.5 mm

在使用其它潤滑嘴時:
注意 8mm 擰入深度!

潤滑嘴在供貨範圍內
（未安裝）。
可安在任意面上。

規格	尺寸 (mm)																		
	A	A_1	A_2	A_3	B	B_1	H	H_1	H_2[1]	H_2[2]	V_1	E_1	E_2	E_8	E_9	K_1	K_2	K_3	K_4
15	34	17	15	9.5	58.2	39.2	28	23.90	16.30	16.20	5.0	26	26	24.55	10.70	10.00	11.60	7.20	7.20
25	48	24	23	12.5	86.2	57.8	40	33.90	24.45	24.25	7.5	35	35	38.30	15.50	17.45	18.60	9.50	9.50
30	60	30	28	16.0	97.7	67.4	45	38.35	28.55	28.35	7.0	40	40	48.40	17.60	20.00	21.70	9.05	9.05
35	70	35	34	18.0	110.5	77.0	55	47.40	32.15	31.85	8.0	50	50	58.00	24.35	20.50	22.00	13.90	13.90
45	86	43	45	20.5	137.6	97.0	70	60.30	40.15	39.85	10.0	60	60	69.8	30.9	27.3	29.3	18.20	18.20

[1] H_2 爲帶防護帶尺寸。 [2] H_2 爲不帶防護帶尺寸。

規格	尺寸(mm)						重量	額定載荷 (N)[3]		額定轉矩 (Nm)			
	N_3		$N_6^{\pm 0.5}$	S_2	S_5	S_9	(kg)	C 動載	C_0 靜載	M_t 動載	M_{t0} 靜載	M_L 動載	M_{L0} 靜載
15	6.0		10.3	M4	4.4	M 2.5-3.5 深	0.20	7 800	13 500	74	130	40	71
25	9.0		15.2	M6	7.0	M3-5 深	0.60	22 800	30 400	320	430	180	240
30	12.0		17.0	M8	9.0	M3-5 深	0.95	31 700	41 300	540	720	290	380
35	13.0		20.5	M8	9.0	M3-5 深	1.55	41 900	54 000	890	1 160	440	565
45	18.0		23.5	M10	14.0	M4-7 深	3.00	68 100	85 700	1 830	2 310	890	1130

[3] 不帶滾珠鏈款式的額定載荷。帶滾珠鏈款式的額定載荷見產品一覽及額定載荷。